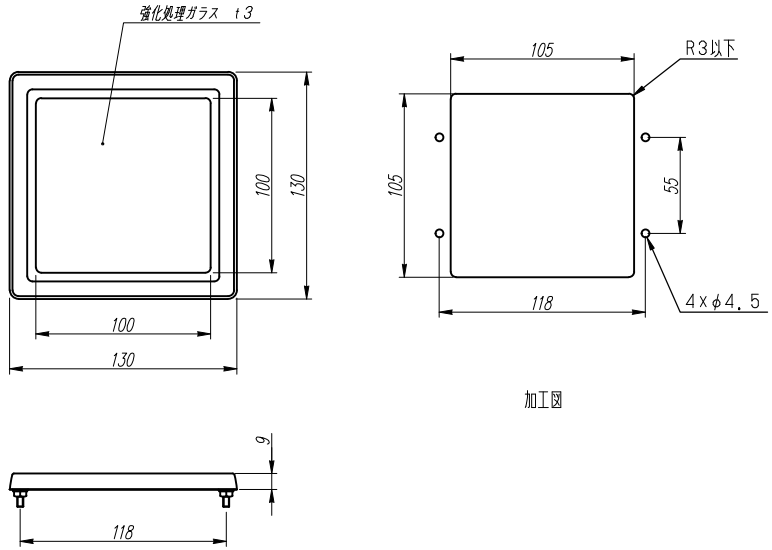

加工図

変更履歴	特記事項	品番	WM－3P	検図	設計	製図	名称 計器盤用窓	数量
				作成日	縮尺 A3基準 1:3		整理番号	ページ
		材質	PC樹脂製				内外電機株式会社 Naigai Energering Inc. 図番	欠
		材質色	黒色（N－1近似色）					