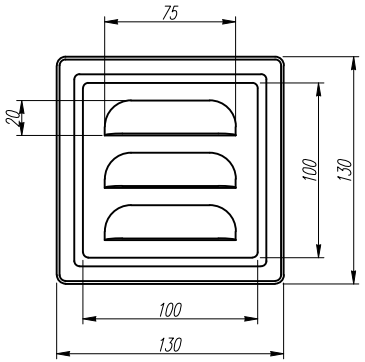

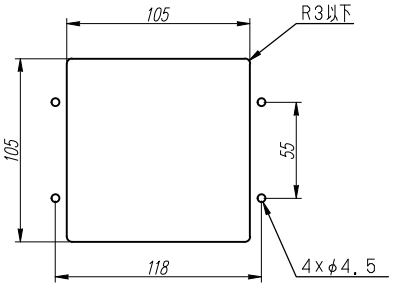

加工図

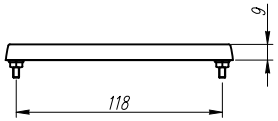

変更履歴	特記事項	品番	PRB-1	検図	設計	製図	名称 ルーバー	数量
				作成日	縮尺 A3基準 1:3		整理番号	ページ
		プレート	t1.6 (スチール)					
		フレーム	PC樹脂製				内外電機株式会社 Naigai Energering Inc.	図番 / 欠
		色・仕上げ	プレート:ナイガイクリーム色 (2.5Y9/1近似色)・フレーム:黒色 (N-1近似色)					