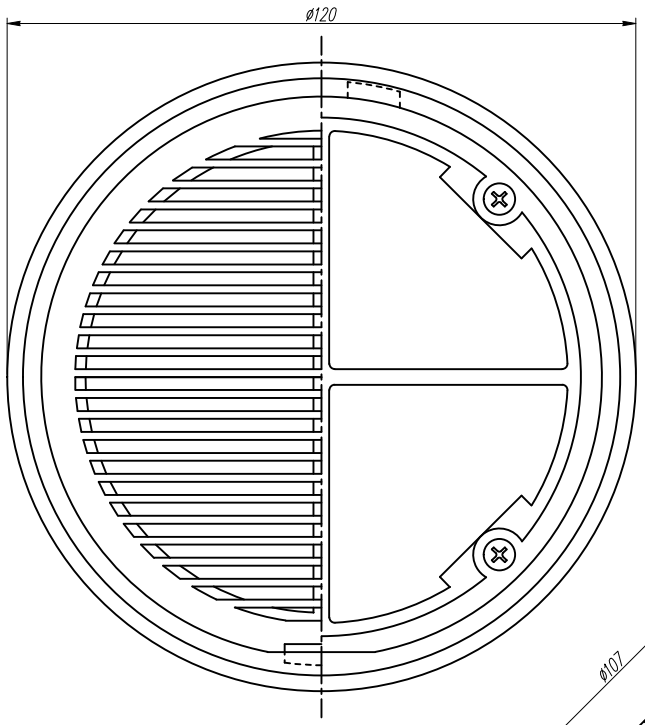

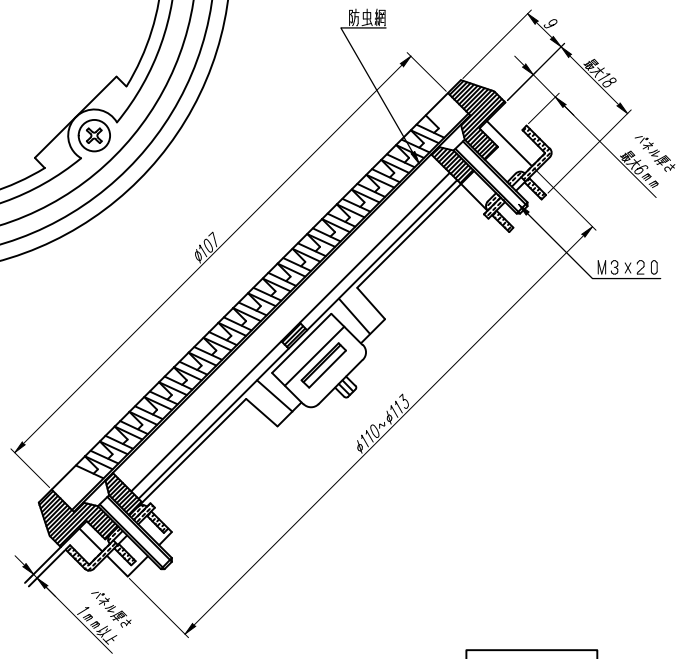

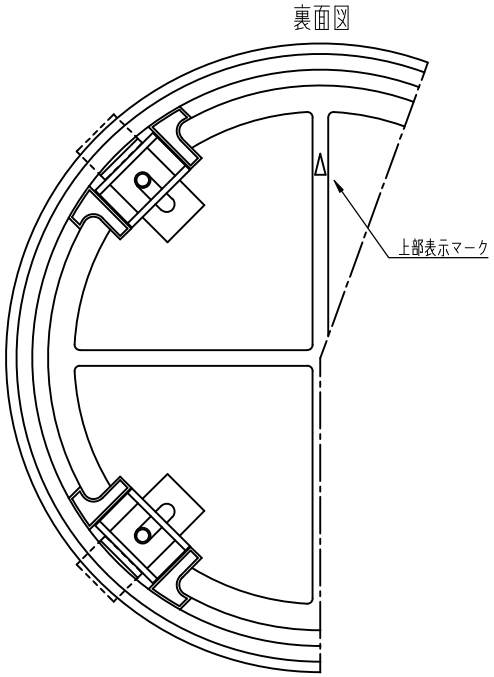

LB120

（丸形ルーバー）

変更履歴	特記事項	品番	LB120-MK	検図	設計	製図	名称	数量
	防虫網付						丸形ルーバー	
				作成日	縮尺 A3基準 1:1		整理番号	ページ
		材質	難燃性ABS樹脂					
		材質色	ベージュ色（5Y7／1近似色）				内外電機株式会社 Naigai Energering Inc. 図番	欠