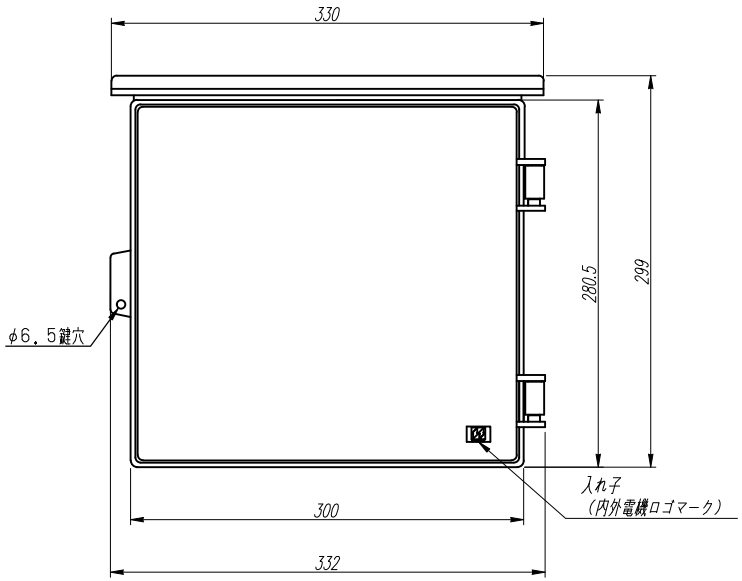

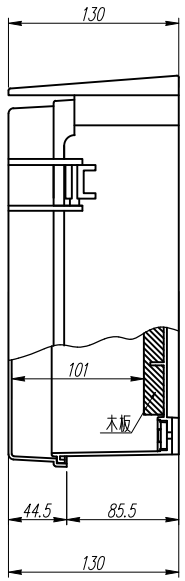

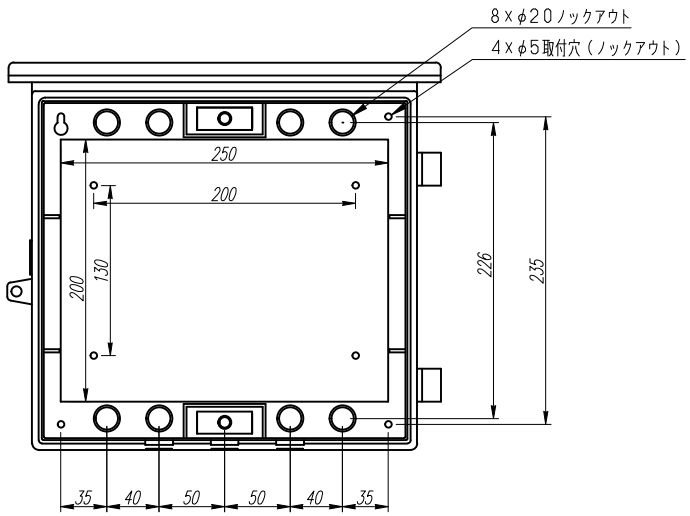

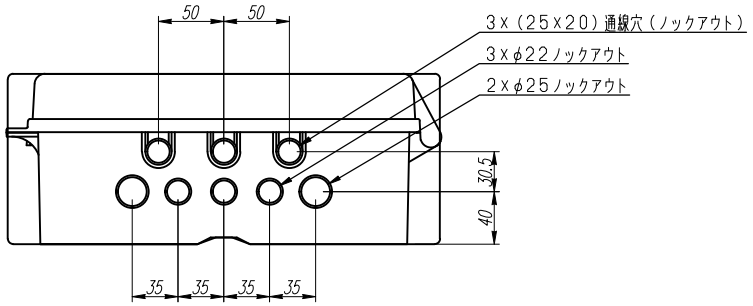

変更履歴	特記事項	品番	PYT283013YC	検図	設計	製図	名称	数量
	ベース－－－200×250×t15木板	BOX形式	PYT283013YC （屋外露出）					
		ドア	t2．5（AS樹脂製)透明	作成日	縮尺 A3基準 1:4		整理番号	ページ
		ボデー	t2．5（ABS樹脂製）クリーム色（10YR9/1.5近似色）					
		ハンドル					内外電機株式会社 Naigai Energering Inc. 図番	欠
		材質色						