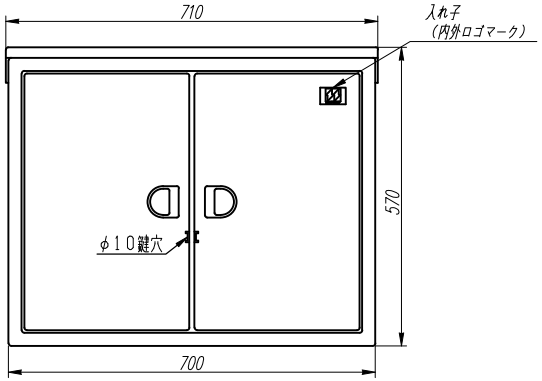

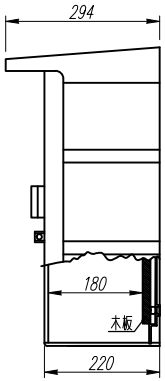

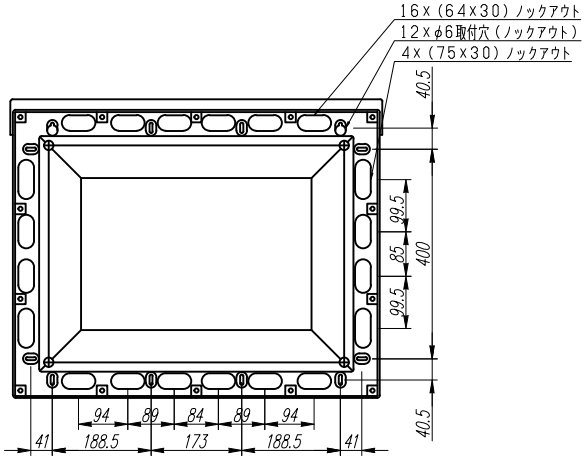

ボックス裏面図

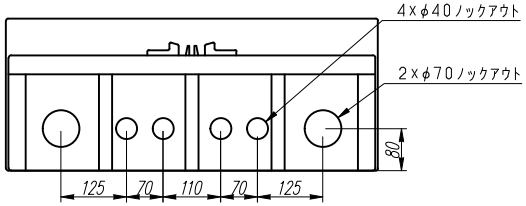

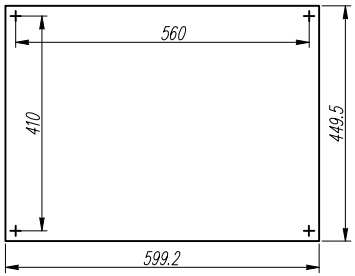

木板ベース

変更履歴	特記事項	品番	PYB557022WC	検図	設計	製図	名称	数量
	ベース−−−449.5×599.2×t15木板	BOX形式	PYB557022WC （屋外露出）					
		ドア	t4.0（ABS樹脂製）	作成日	縮尺 A3基準 1:10		整理番号	ページ
		ボデー	t4.0（ABS樹脂製）					
		ハンドル					内外電機株式会社 Naigai Energering Inc. 図番	欠
		材質色	クリーム色（10YR9／1.5近似色）					