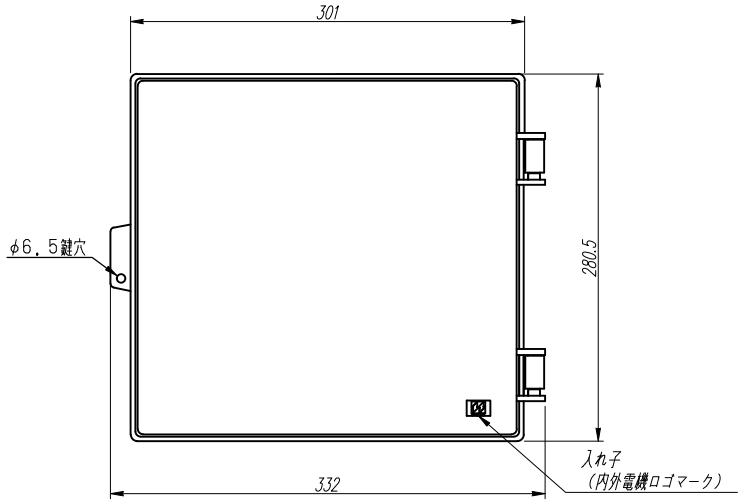

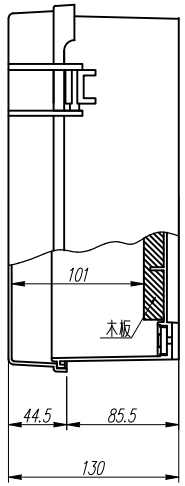

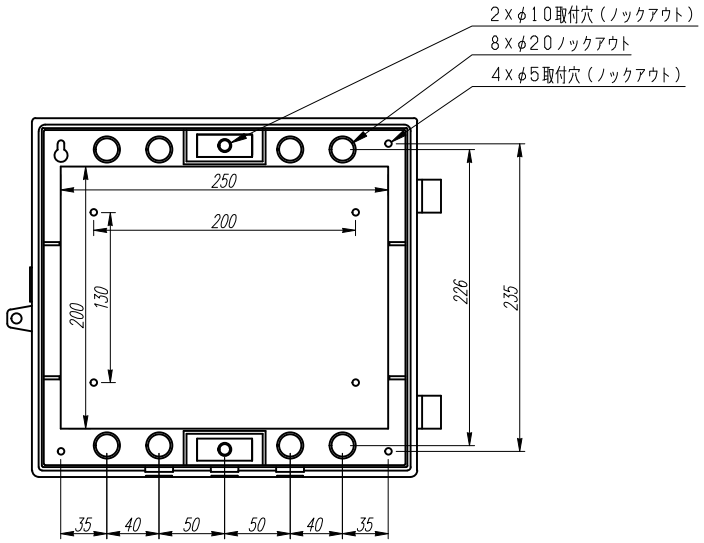

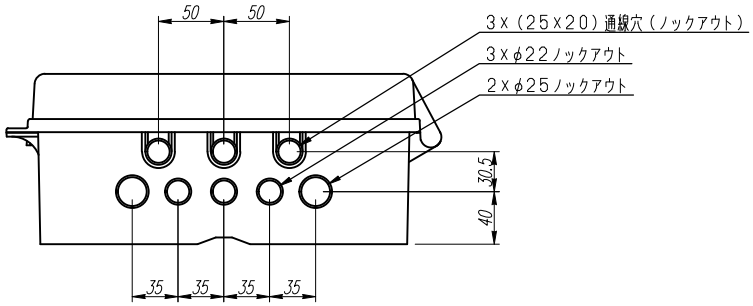

変更履歴	特記事項	品番	PNB283013YD		検図	設計	製図	名称	数量
	ベース---200×250×t15木板	BOX形式	PNB283013YD (露出)						
		ドア	t2.5(ABS樹脂製)	作成日		縮尺	A3基準 1:4	整理番号	ページ
		ボデー	t2.5(ABS樹脂製)						
		ハンドル						内外電機株式会社 Naigai Energering Inc.	図番 / 欠
		材質色	ダークグレー色(5PB1/2.5近似色)						