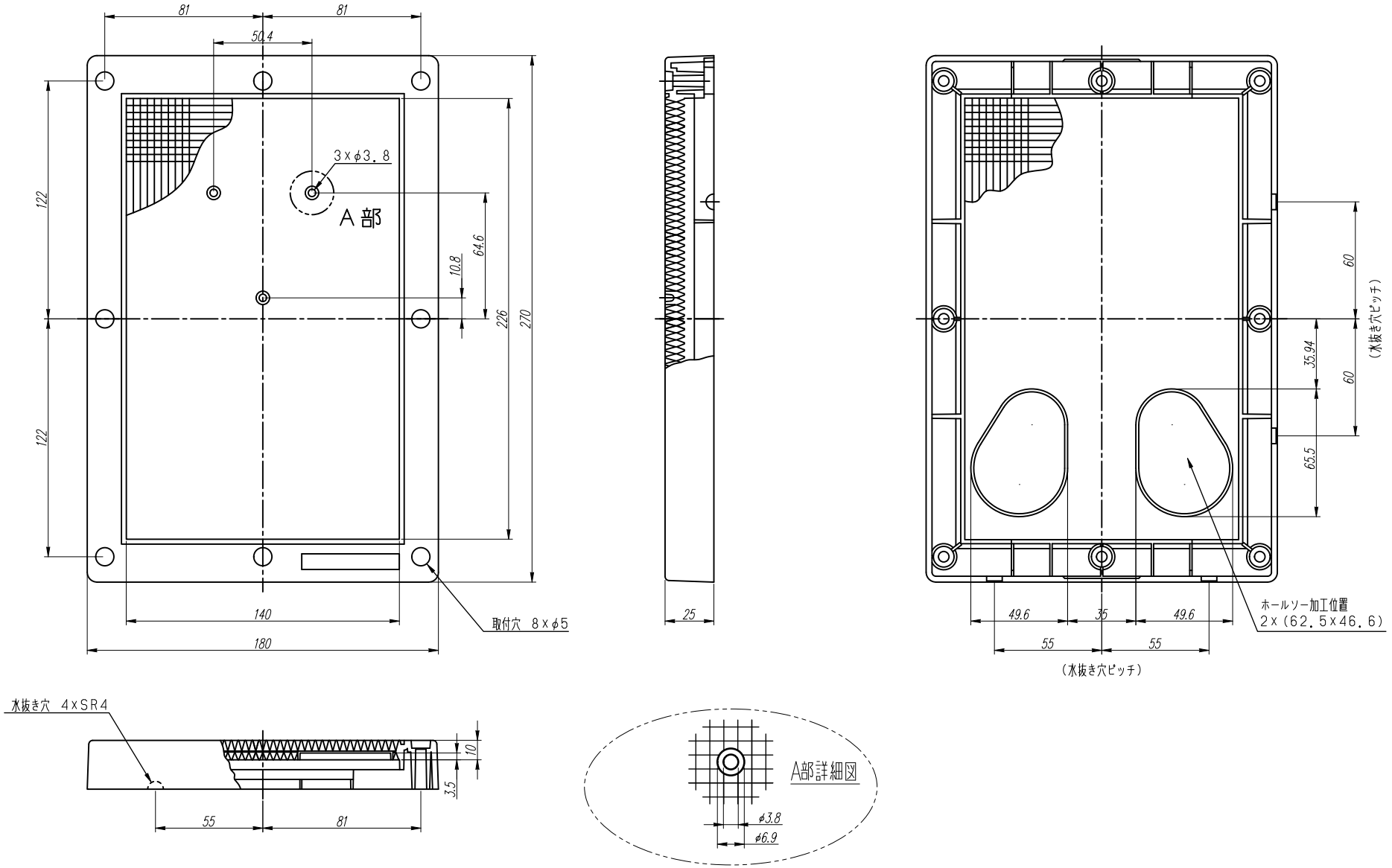

変更履歴	特記事項	品番	PCM271802C		検図	設計	製図	名称	数量
		BOX形式	PCM271802C (屋内露出壁掛)						
				作成日		縮尺	A3基準 1:2	整理番号	ページ
		ボデー	(ACS樹脂製)						
		材質色	クリーム色(4.0Y9.3/1.3近似色)					内外電機株式会社 Naigai Energering Inc. 図番	欠