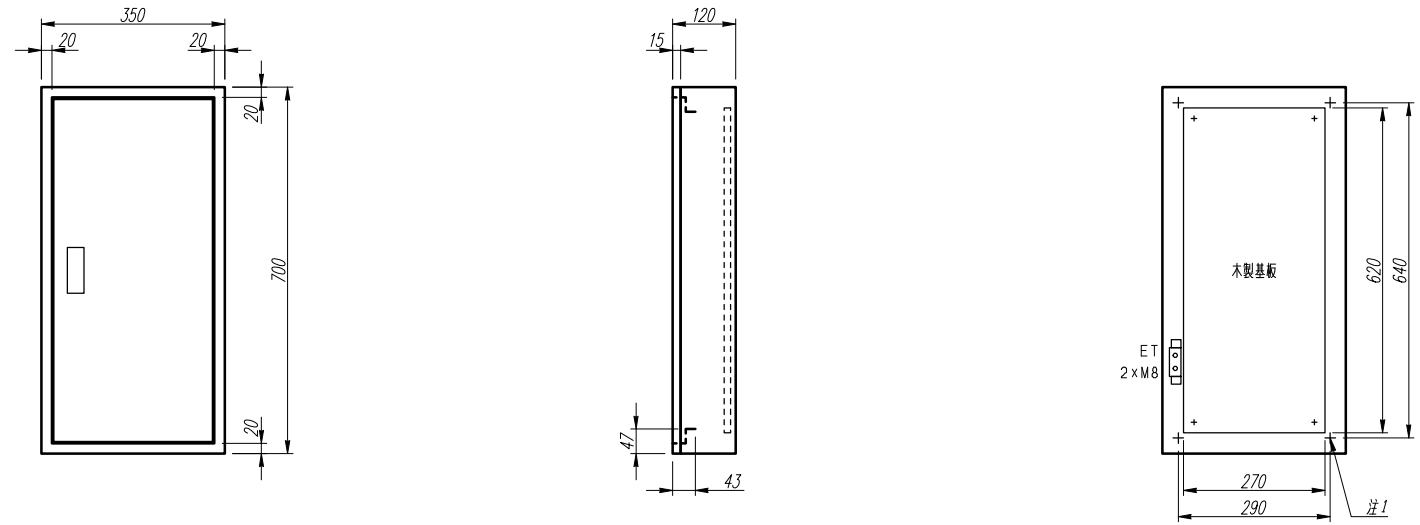

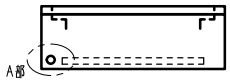

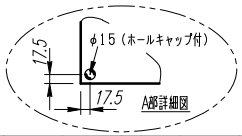

注1）取付孔は設けておりません。
取付孔が必要な場合、参考位置にφ10孔加工をお願いします。

変更履歴	特記事項	品番	
		キャビネット	CMEZ703512WK （屋内露出壁掛）
		ドア	t1.6（スチール）
		ボデー	t1.6（スチール）
		ハンドル	スイングハンドル小 （キー200）
		色／仕上げ	ナイガイベージュ色（5Y7／1近似色）

検図	設計	製図	名称	数量
作成日	縮尺 A3基準 1:10		整理番号	ページ
			内外電機株式会社 Naigai Energering Inc. 図番	欠