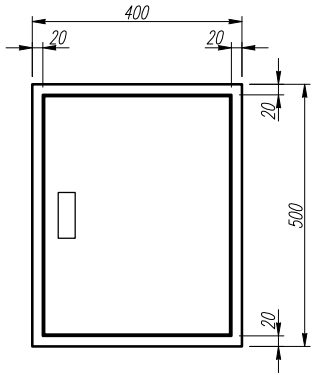

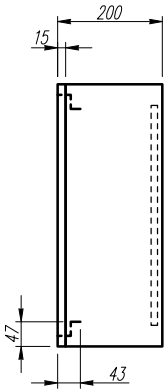

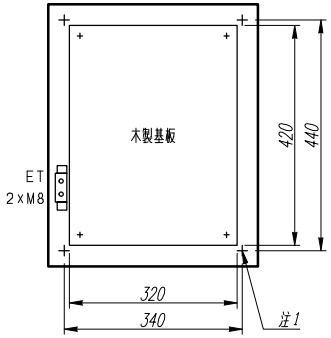

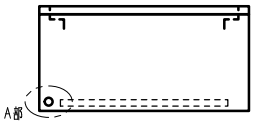

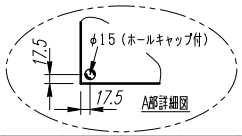

注1）取付孔は設けておりません。
取付孔が必要な場合、参考位置にφ10孔加工をお願いします。

変更履歴		特記事項	品番		検図	設計	製図	名称	数量
			キャビネット	CMEZ504020WK （屋内露出壁掛）					
			ドア	t1.6（スチール）	作成日	縮尺 A3基準 1:10		整理番号	ページ
			ボデー	t1.6（スチール）					
			ハンドル	スイングハンドル小 （キー200）				内外電機株式会社 Naigai Energering Inc.	図番 / 欠
			色/仕上げ	ナイガイベージュ色（5Y7/1近似色）					