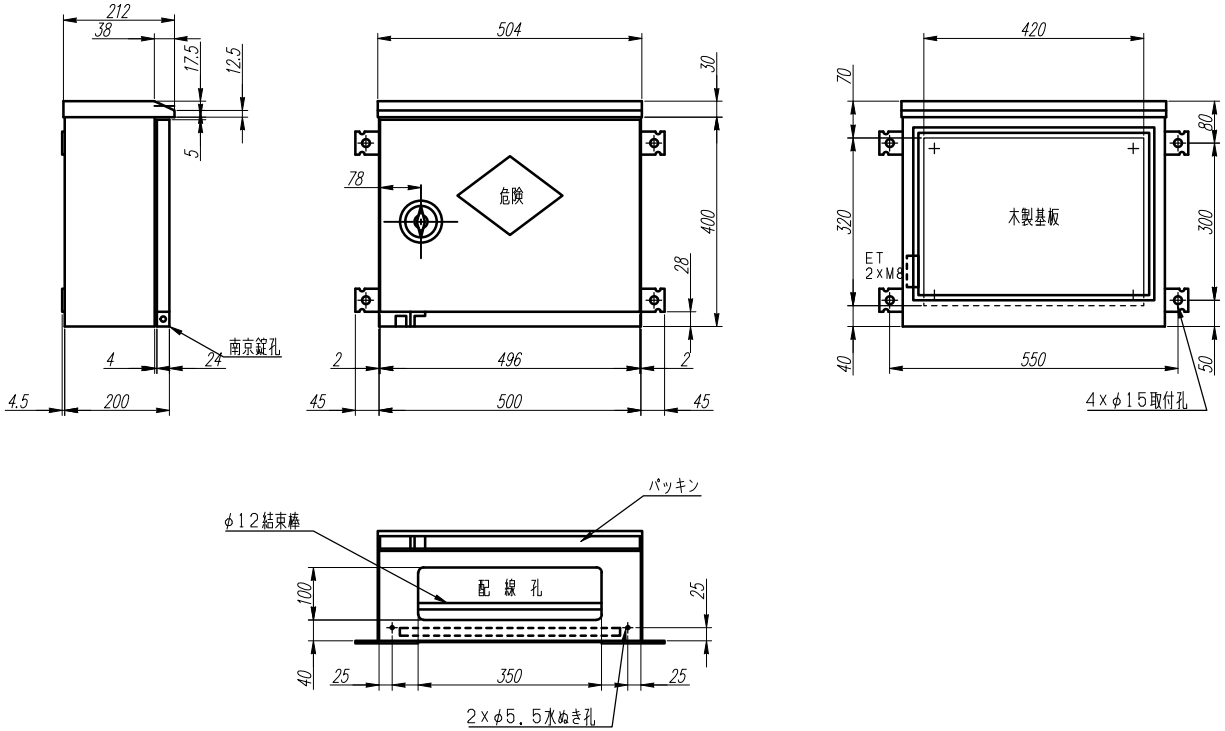

注1）配線孔にはゴム板を内張り

変更履歴	特記事項	品番		検図	設計	製図	名称	数量
		キャビネット	CKHZ405020WR （屋外露出壁掛）					
		ドア	t1.6（スチール）	作成日	縮尺 A3基準 1:10		整理番号	ページ
		ボデー	t1.6（スチール）					
		ハンドル	A-52				内外電機株式会社 Naigai Energering Inc.	図番
		色/仕上げ	オレンジ色（2.5YR6/14近似色）					欠