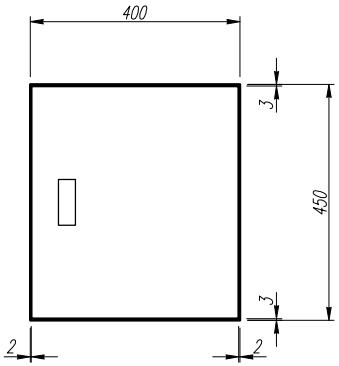

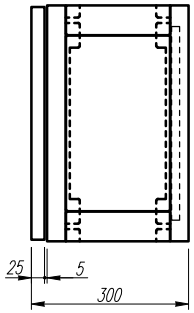

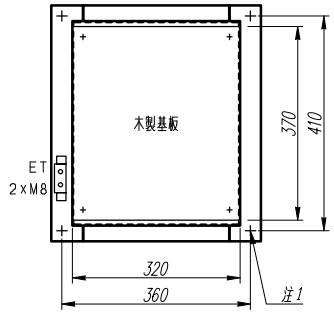

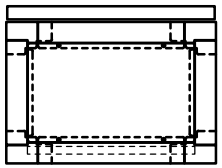

注1）取付孔は設けておりません。
　　取付孔が必要な場合、参考位置にφ10孔加工をお願いします。
注2）保護板取付の場合は溶融めっき鋼板とし、塗装なしとする。
注3）プレートが不要の場合は取り外してご使用ください。

変更履歴	特記事項	品番		検図	設計	製図	名称	数量
		キャビネット	CJAZ454030WZ　(屋内露出壁掛)					
		ドア	t1.6 (溶融めっき鋼板)	作成日	縮尺　A3基準 1:10		整理番号	ページ
		ボデー	t1.6 (溶融めっき鋼板)					
		ハンドル	スイングハンドル小　(キー200)				内外電機株式会社 Naigai Energering Inc.	図番
		色/仕上げ	素地 (塗装なし)					欠