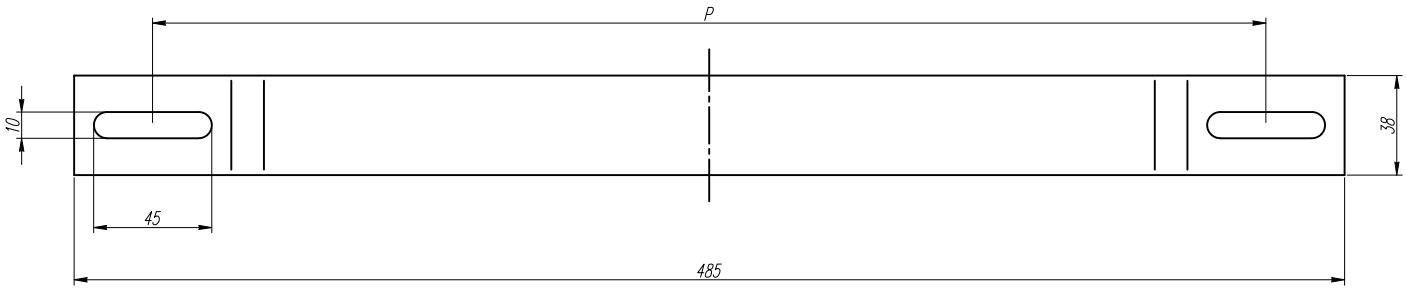

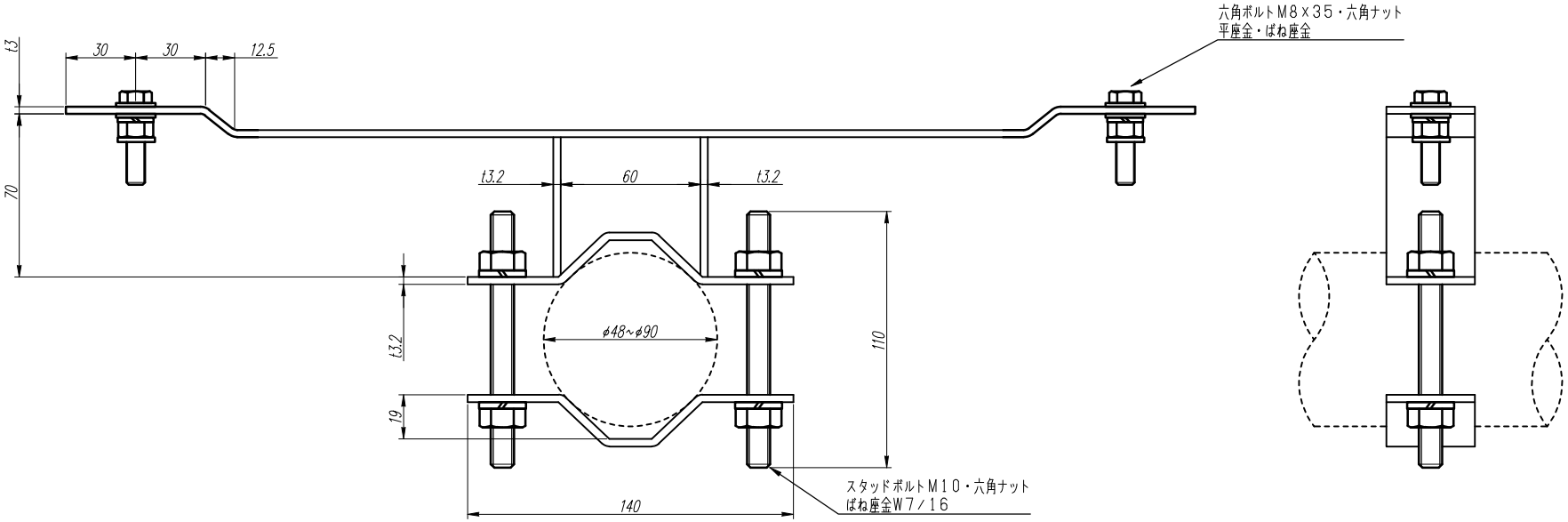

数量	品 番	適 用 範 囲	
		ｷｬﾋﾞﾈｯﾄ巾	取付穴 P
	ABR-425	500	390~460

注1）商品は2個1セットですが、表の数量は個数を表しています。

注2）弊社では、本製品のキャビネットへの取付作業は行っていません。盤外納入品と致します。

変更履歴	特記事項	品番	ABR	検図	設計	製図	名称 ポール用取付金具	数量
				作成日	縮尺 A3基準 1:2		整理番号	ページ
		材質	(スチール)				内外電機株式会社 Naigai Energering Inc.	図番
		表面処理	溶融亜鉛メッキ					欠