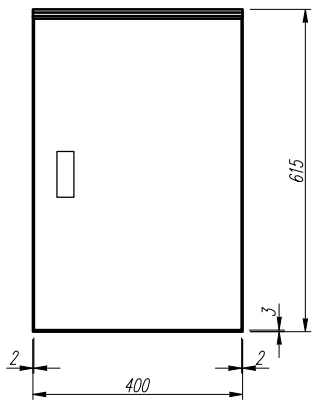

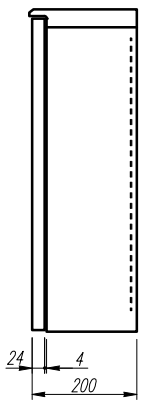

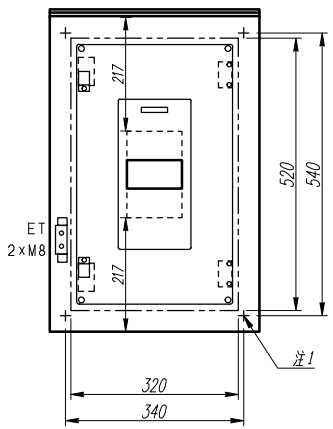

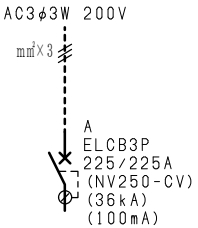

回路No.		負荷名称
A		

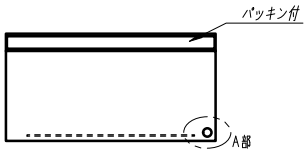

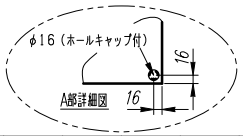

注1）取付孔は設けておりません。
　取付孔が必要な場合、参考位置にφ10孔加工をお願いします。
注2）用途名板は記入シートで、弊社タイプ打ちは致しておりません。
　負荷名称が必要な場合はご指示願います。
注3）機器等変更することがありますので、あらかじめご了承下さい。

変更履歴	特記事項							
		品番	TSEZ2201YB-A	検図	設計	製図	名称	TOP開閉器盤
		キャビネット	CRHZ604020SC （屋外露出壁掛）				数量	
		ドア	t1.6（スチール）	作成日	縮尺 A3基準 1:10		整理番号	ページ
		ボデー	t1.6（スチール）					
		ハンドル	防水スイングハンドル小 （キー200）				内外電機株式会社 Naigai Energering Inc.	図番 / 欠
		色/仕上げ	ナイガイクリーム色（2.5Y9/1近似色）					